GLASKANTE.DE

Profile für Dach- und Fassadenverglasungen

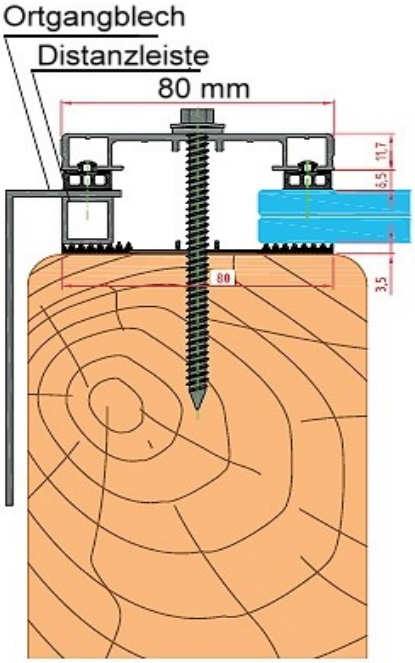

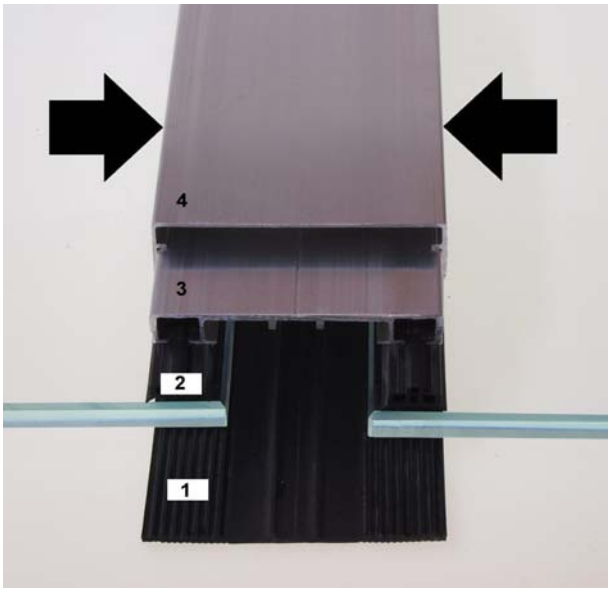

Flachdeckschienen mit Dichtungsgummi und Auflageband

Material: Aluminium, natur, unbeschichtet. Kann auf Wunsch in RAL- Farbtönen pulverbeschichtet werden; matt oder glänzend. Klipsdeckel im Set nicht enthalten. Dieser dient lediglich der Optik; Schrauben nicht mehr sichtbar.

Set:	Deckbreite:	Länge:
KFD 50-390	50 mm	390 cm
KFD 50-590	50 mm	590 cm
KFD 60-390	60 mm	390 cm
KFD 60-590	60 mm	590 cm
KFD 80-390	80 mm	390 cm
KFD 80-590	80 mm	590 cm

Im Set enthalten:

1 Auflageband
2 KFD-Dichtung
3 KFD-Schiene

4 KFD-Klipdeckel optional

Kappen zur Abdeckung des Sägeschnittes

KFD-Kappe	50 mm	schwarz
KFD-Kappe	60 mm	schwarz
KFD-Kappe	80 mm	schwarz

Norbert Karl
Poststraße 1
92693 Eslarn

Tel. 09653 / 9299860
info@glaskante.de

Zubehör zur Befestigung der KFD-Profile

Fassadenschrauben in Edelstahl

Abm.: 6,5 x 64 mm
Abm.: 6,5 x 90 mm

zur Befestigung auf Holzbalken.

Distanzleiste aus Alu als seitliche Endeinlage

Abm.: 20 x 10 mm, max. Länge 5,90 Meter
Abm.: 20 x 15 mm, max. Länge 5,90 Meter

Profile zur Glasbefestigung in Fassade / Mauerwerk

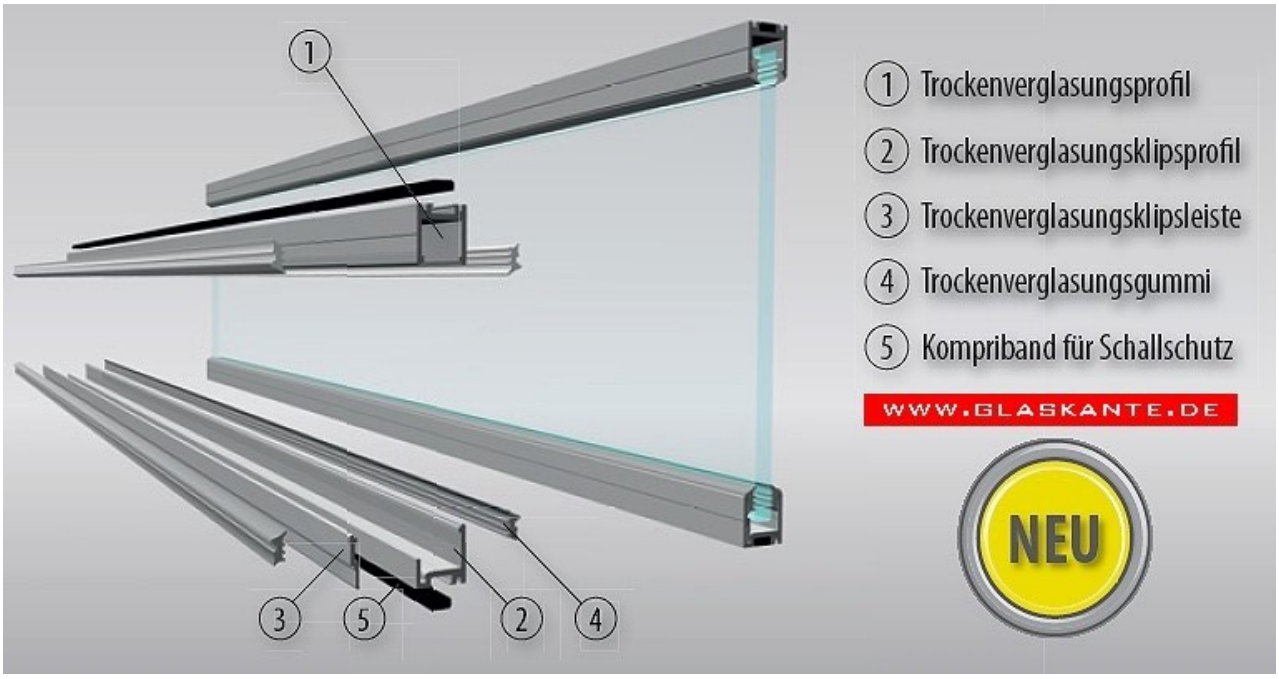

U-Profil zweiteilig, mit formschlüssigem Einsatzstück zur rationellen Glasfixierung.
Oberfläche in EV 1 (silber), in Alu roh, RAL Farbton oder Edelstahloptik erhältlich.
Geeignet für Glasdicken 6, 8, 10 und 12 mm - Dichtung KSP 06, 08, 10, 12
Profil nimmt Toleranzen von -5 bis +10 mm in der Lichte Breite / Höhe auf.
Saubere und schnelle Glasmontage ohne Silicon; keine Trocknungszeiten.
Im Außenbereich sowie auch im Innenbereich (Duschbe / Bad) einsetzbar.
Glasfixierung durch Dichtungsgummi (6, 8, 10 u. 12 mm)

Norbert Karl
Poststraße 1
92693 Eslarn

Tel. 09653 / 9299860
info@glaskante.de

Profile zur Glasbefestigung in Fassade / Mauerwerk

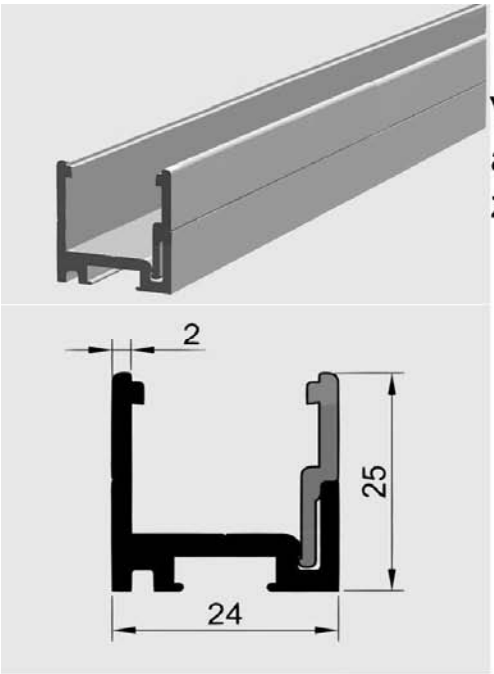

Verglasungsprofil
aus Aluminium
zur Glasmontage

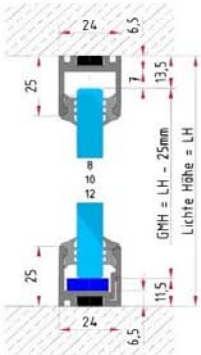

Die Ecken können auf Gehrung verbunden werden. Zur Fixierung der Gehrungen sind Eckverbinder erhältlich. Diese werden mit einer Madenschraube im Profil fixiert.

KPZ Winkel 2
zur Fixierung der KTP-Profile an den Ecken

KPZ Kappe
zur Abdeckung des Sägeschnittes
der KTP-Profile, wenn diese freistehen

KSP Dichtung in grau oder schwarz erhältlich

KSP 06	für 6 mm Glasdicke
KSP 08	für 8 mm Glasdicke
KSP 10	für 10 mm Glasdicke
KSP 12	für 12 mm Glasdicke

Norbert Karl
Poststraße 1
92693 Eslarn

Tel. 09653 / 9299860
info@glaskante.de

Glasleisten aus Alu mit unsichtbarer Befestigung

U-Profil mit Klips-Nase auf der Innenseite des Profils.

PVC-Klips, transparent, zum Aufschrauben auf den Tragkörper

Glasleiste in Edelstahloptik
Glasleiste in EV 1 (silber) eloxiert

Profil-Länge: 590 cm

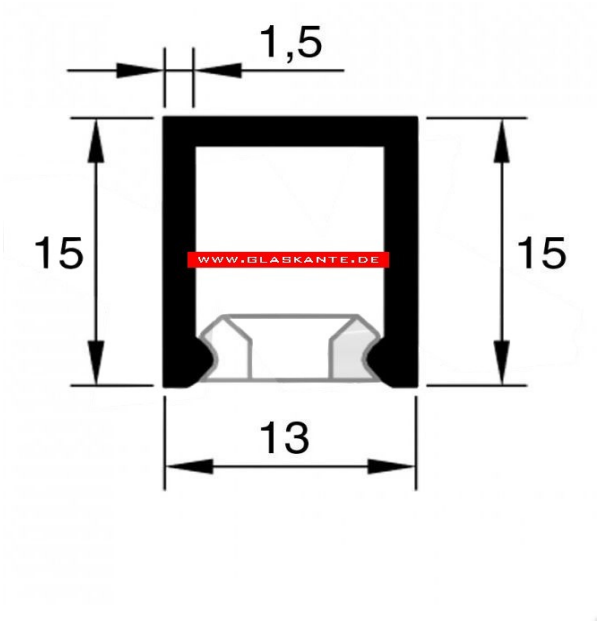

Aluminium Zarge mit Klips-Glasleiste für Oberlicht

KTP Zargenprofil aus Alu, Abm.: 44 x 24 mm, in EV 1 exoliert.

Oberlichtverglasung mittels Klips-Leiste möglich.

KTP-Profil mit Glasleiste

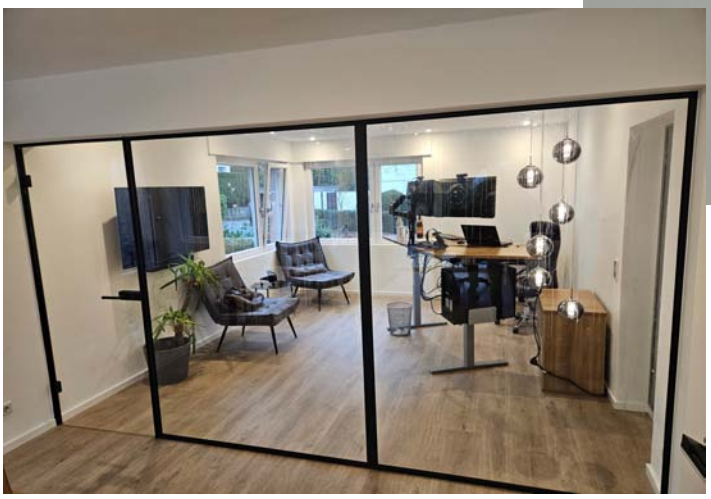

Zarge kann für Ganzglastüren konvektioniert werden. Direkt in Zarge werden die Türscharniere und der Fallenausschnitt eingefräst. Die Fräsung ist auf Maß bestellbar.

Norbert Karl
Poststraße 1
92693 Eslarn

Tel. 09653 / 9299860
info@glaskante.de

Aluminium Zarge für Glastüren und Raumteiler

KPZ Zargenset:

KTP Zargenprofil aus Aluminium,
Abm.: 44 x 24 mm, in EV 1 eloxiert
Stangenlänge 590 cm
Fallenausnehmung bestellbar
incl. 4 Verbindungs-Winkel m. Madenschraube
1 x Silicon Türdichtung

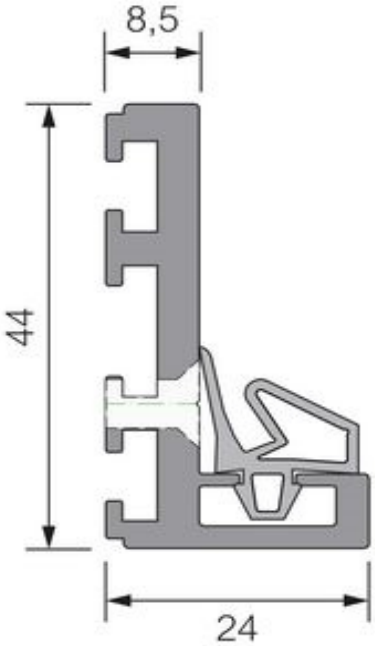

Detail L-Zargenecke
Detail L-frame angle

Eckwinkel - KPZ-Winkel an der Zargen-Ecke / Gehrung einsetzen und verschrauben.

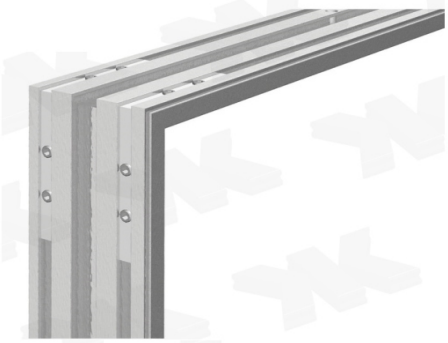

Wir schneiden die Zargenprofile auf Wunschlänge mit Gehrungs-Schnitt zu und arbeiten die Gewinde-Bohrungen für die Scharniere, sowie die Fallenausnehmung passgenau ein.

Norbert Karl
Poststraße 1
92693 Eslarn

Tel. 09653 / 9299860
info@glaskante.de

Glas-Klemmen zur Punktbefestigung:

Modell 32 **Abm.: 63 x 45 x 28 mm mit AbZ**
für Glasdicke 6 mm ESG bis 10,76 mm VSG

Modell 33 **Abm.: 63 x 45 x 30 mm mit AbZ**
für Glasdicke 6 mm ESG bis 12,76 mm VSG

in Edelstahl V2A oder V4A
in Zinkdruckguss
mit geradem Rücken
mit Rücken R 33,7, R 42,4, R 48,3 mm

Gummi-Einlageplättchen werden der Glasdicke angepasst. Diese müssen separat dazu bestellt werden.

Glas-Punkthalter in Edelstahl:

von 30 mm bis 62 mm Durchmesser
Klemmbereich 6 bis 12,76 mm
Glasbohrung mind. 15 mm
incl. Gummis u. M 8 Schraube

Sockel ab 13 mm hoch, **
Deckel 6 mm hoch
Gummi je 2 mm dick

Bei Halter mit 62 mm Durchmesser sind die Sockelhöhen in verschiedenen Dicken bestellbar. 5 mm, 10 mm, 15 mm, 20 mm

Viele weitere Artikel zur Glasbefestigung können wir auf Anfrage anbieten.

Norbert Karl
Poststraße 1
92693 Eslarn

Tel. 09653 / 9299860
info@glaskante.de