SET 2

Type 1.0

BODENPROFIL 1.0 AUFGESETZT, ALUMINIUM

Privater und öffentlicher Bereich mit Windlasten gemäß Typenstatik, inkl. Gummi- und Abschlussdichtungen passend zur gewählten Glasstärke, inkl. Sägeschnitten (gerader und Gehrungsschnitt, s. S.37)

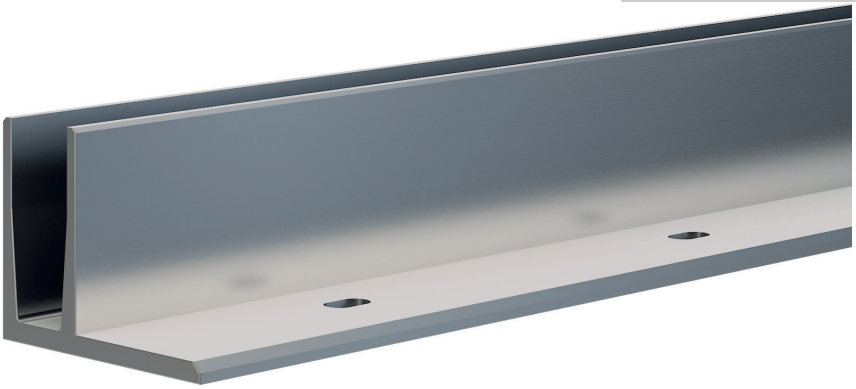

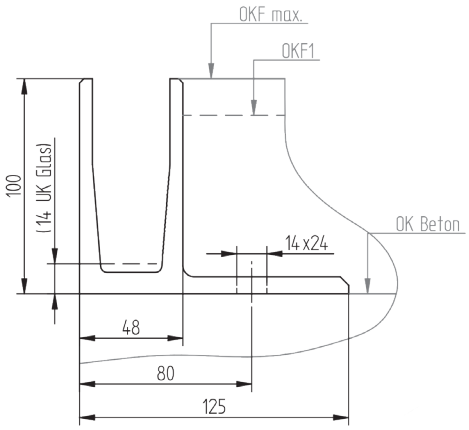

OKF = mögliche Oberkanten Fussbodenaufbauten
UK = Unterkante

Standard Verglasung

Glasstärke in mm	Oberfläche*	SET-Nr.
10,00 - 10,76	roh / pressblank	CL1002070
10,00 - 10,76	E6 / EV1	CL1002076
10,00 - 10,76	geschliffen, eloxiert in Edelstahleffekt	CL1002075
12,00 - 12,76	roh / pressblank	CL1002080
12,00 - 12,76	E6 / EV1	CL1002086
12,00 - 12,76	geschliffen, eloxiert in Edelstahleffekt	CL1002085

glaskante.de

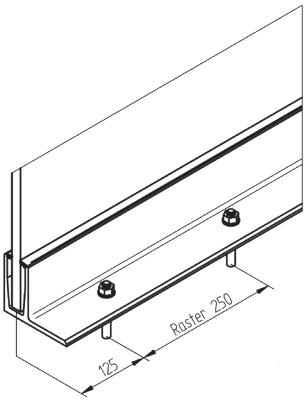

Absturzsichernde Verglasung

Glasstärke in mm	Oberfläche*	SET-Nr.
16,76 - 17,52	roh / pressblank	CL1002100
16,76 - 17,52	E6 / EV1	CL1002106
16,76 - 17,52	geschliffen, eloxiert in Edelstahleffekt	CL1002110
20,76 - 21,52	roh / pressblank	CL1002120
20,76 - 21,52	E6 / EV1	CL1002126
20,76 - 21,52	geschliffen, eloxiert in Edelstahleffekt	CL1002130

Maximal zulässige Dübelabstände je nach statischen Erfordernissen sind der Bemessungstabelle der Typenstatik sowie dem AbP zu entnehmen.

AbP D | Statik D | Ballwurfsicherheit D

 Kontakt: Tel. 09653 / 92 99 860

ENDKAPPE AUFGESETZT - Type 1.0

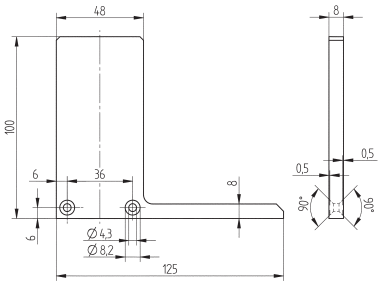

Aluminium	
Oberfläche*	**Art.-Nr.**
roh / pressblank	CN2200400
E6 / EV1	CN2200406
geschliffen, eloxiert in Edelstahleffekt	CN2200500

* Farbabweichung der Eloxierung nach DIN 17611 möglich

Kontakt: Tel. 09653 / 92 99 860

SET 1

Set 1 - Bodenprofil 2.0

BODENPROFIL 2.0 LIGHT AUFGESETZT, ALUMINIUM

Privater Bereich mit Windlasten und **öffentlicher Bereich** ohne Windlasten, gemäß Typenstatik, inkl. Gummi- und Abschlussdichtungen passend zur gewählten Glasstärke, inkl. Sägeschnitten (gerader und Gehrungsschnitt, s. S.85)

GLASKANTE.DE

Glas nach Maß für jeden

NEU

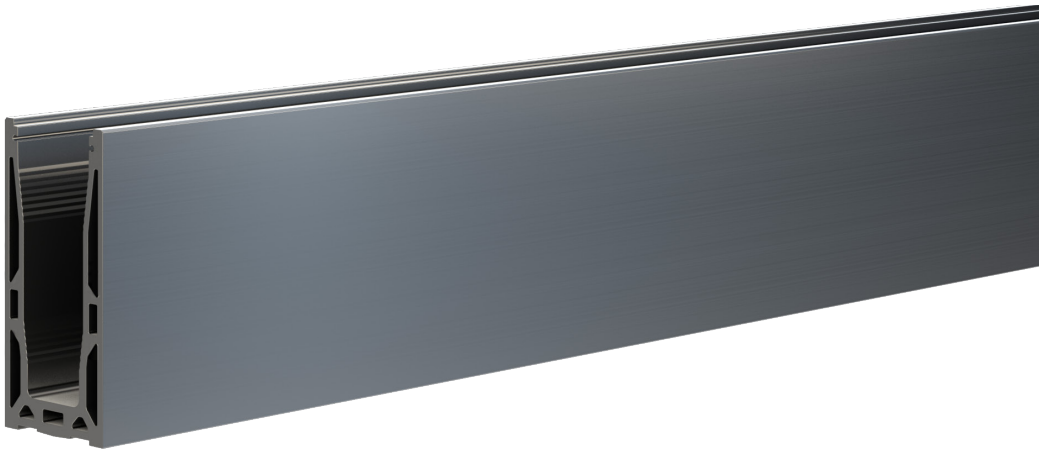

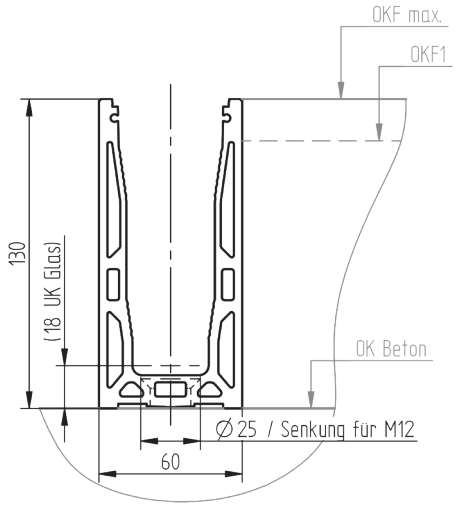

OKF = mögliche Oberkanten Fußbodenaufbauten
UK = Unterkante

Absturzsichernde Verglasung

Glasstärke in mm	Oberfläche*	SET-Nr.
16,76 - 17,52	roh / pressblank	CL2101080
16,76 - 17,52	E6 / EV1	CL2101086
16,76 - 17,52	eloxiert in Edelstahleffekt	CL2101085
20,76 - 21,52	roh / pressblank	CL2101100
20,76 - 21,52	E6 / EV1	CL2101106
20,76 - 21,52	eloxiert in Edelstahleffekt	CL2101105
24,76 - 25,52	roh / pressblank	CL2101120
24,76 - 25,52	E6 / EV1	CL2101126
24,76 - 25,52	eloxiert in Edelstahleffekt	CL2101125

AbP D | Statik D | Ballwurf-sicherheit D

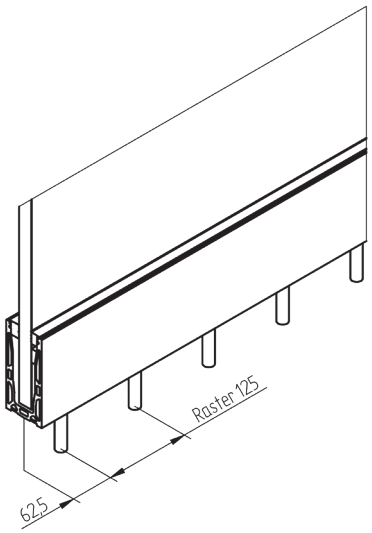

Maximal zulässige Dübelabstände, je nach statischen Erfordernissen, sind der Bemessungstabelle der Typenstatik sowie dem AbP zu entnehmen.

* Farbabweichung der Eloxierung nach DIN 17611 möglich

SET 3

Type 2.0

BODENPROFIL 2.0 LIGHT AUFGESETZT, T-FORM, ALUMINIUM

Privater Bereich mit Windlasten und **öffentlicher Bereich** ohne Windlasten, gemäß Typenstatik, inkl. Gummi- und Abschlussdichtungen passend zur gewählten Glasstärke, inkl. Sägeschnitten (gerader und Gehrungsschnitt, s. S.85)

GLASKANTE.DE
Glas nach Maß für jeden

NEU

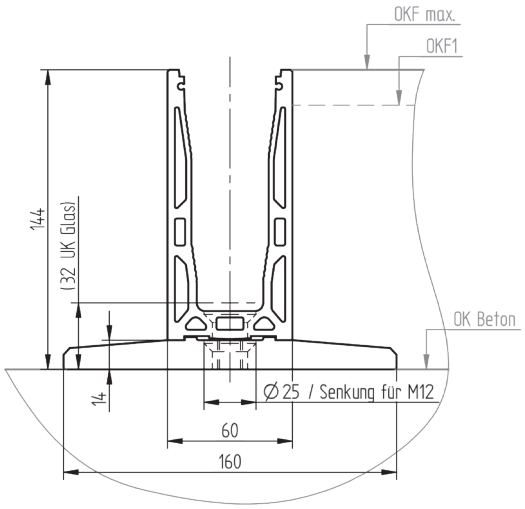

OKF = mögliche Oberkanten Fußbodenaufbauten
UK = Unterkante

Absturzsichernde Verglasung

Glasstärke in mm	Oberfläche*	SET-Nr.
16,76 - 17,52	roh / pressblank	CL2103080
16,76 - 17,52	E6 / EV1	CL2103086
20,76 - 21,52	roh / pressblank	CL2103100
20,76 - 21,52	E6 / EV1	CL2103106
24,76 - 25,52	roh / pressblank	CL2103120
24,76 - 25,52	E6 / EV1	CL2103126

Senkkopfschrauben zur Befestigung des Bodenprofils am Unterkonstruktionsprofil sind im Lieferumfang enthalten!

AbP D | Statik D | Ballwurfsicherheit D

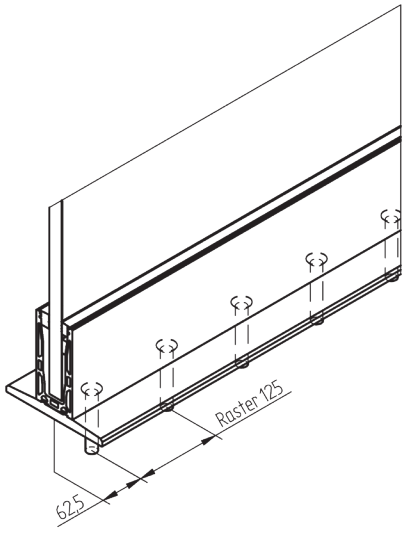

Maximal zulässige Dübelabstände, je nach statischen Erfordernissen, sind der Bemessungstabelle der Typenstatik sowie dem AbP zu entnehmen.

* Farbabweichung der Eloxierung nach DIN 17611 möglich

SET 1

Type 2.0

BODENPROFIL 2.0 AUFGESETZT, ALUMINIUM

Privater und öffentlicher Bereich mit Windlasten gemäß Typenstatik, inkl. Gummi- und Abschlussdichtungen passsend passend zur gewählten Glasstärke, inkl. Sägeschnitten

Abdeck-Blende erforderlich!

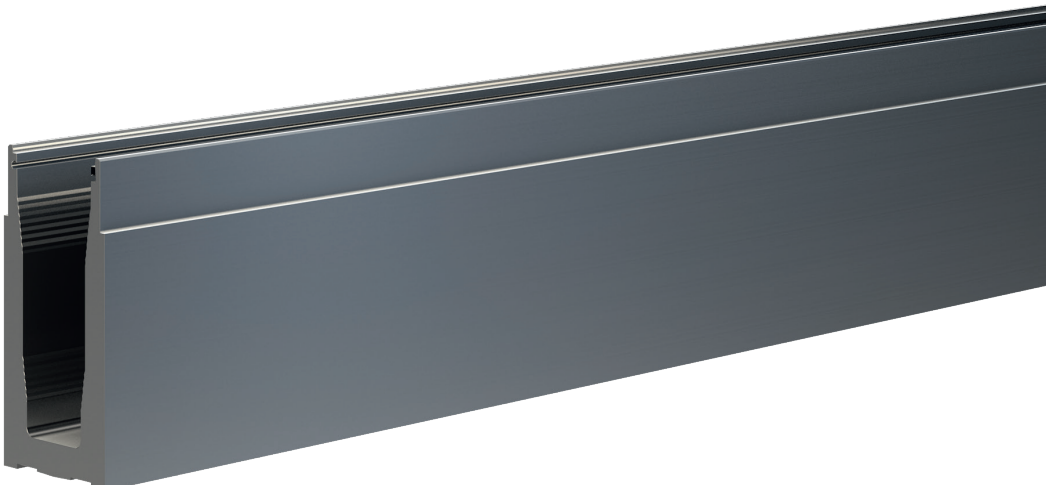

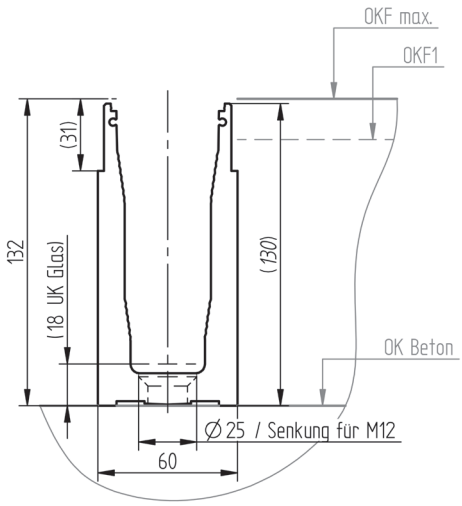

OKF = mögliche Oberkanten Fußbodenaufbauten
UK = Unterkante

Absturzsichernde Verglasung

Glasstärke in mm	Oberfläche*	SET-Nr.
16,76 - 17,52	roh / pressblank	CL2001080
16,76 - 17,52	E6 / EV1	CL2001090
20,76 - 21,52	roh / pressblank	CL2001100
20,76 - 21,52	E6 / EV1	CL2001110
24,76 - 25,52	roh / pressblank	CL2001120
24,76 - 25,52	E6 / EV1	CL2001130

AbP D | Statik D | Ballwurf-sicherheit D

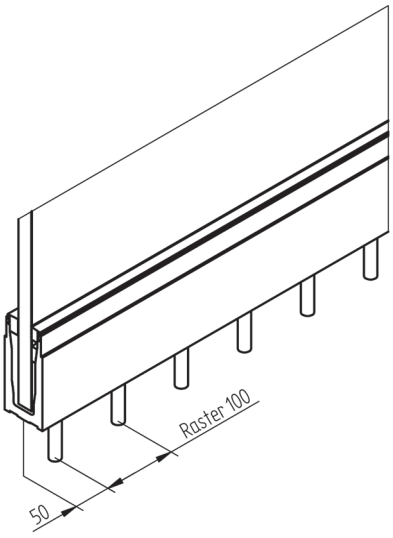

Maximal zulässige Dübelabstände, je nach statischen Erfordernissen, sind der Bemessungstabelle der Typenstatik sowie dem AbP zu entnehmen.

* Farbabweichung der Eloxierung nach DIN 17611 möglich

ABDECKPROFIL 30 MM

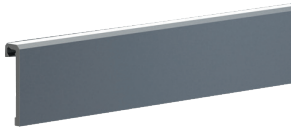

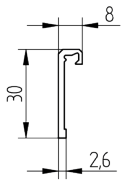

Aluminium			
Oberfläche*	**Einsatzbereich**		**Art.-Nr.**
	2.0 light	2.0	
roh / pressblank		✓	CN2600200
E6 / EV1		✓	CN2600206
geschliffen, eloxiert in Edelstahleffekt		✓	CN2600205

WWW.GLASKANTE.DE

ABDECKPROFIL 131 MM

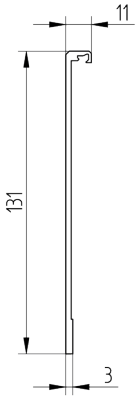

Aluminium			
Oberfläche*	**Einsatzbereich**		**Art.-Nr.**
	2.0 light	2.0	
roh / pressblank		✓	CN2600210
E6 / EV1		✓	CN2600216
geschliffen, eloxiert in Edelstahleffekt		✓	CN2600215

Klebeband, optional zur zusätzlichen Befestigung, siehe S. 149

ABDECKPROFIL BODENANSCHLUSS, FLACH

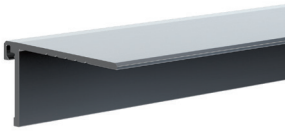

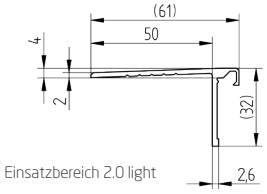

Einsatzbereich 2.0 light

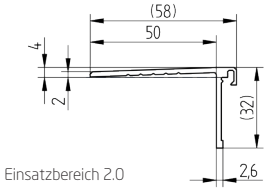

Einsatzbereich 2.0

Aluminium			
Oberfläche*	**Einsatzbereich**		**Art.-Nr.**
	2.0 light	2.0	
roh / pressblank		✓	CN2600240
E6 / EV1		✓	CN2600242
geschliffen, eloxiert in Edelstahleffekt		✓	CN2600241
roh / pressblank	✓		CN2600243
E6 / EV1	✓		CN2600245
geschliffen, eloxiert in Edelstahleffekt	✓		CN2600244

ENDKAPPE 60 x 131 MM, BASIS

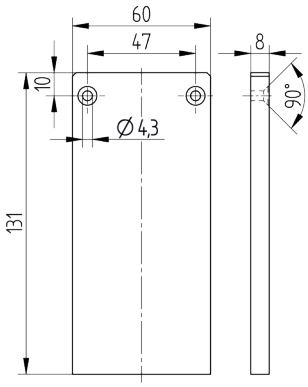

Aluminium			
Oberfläche*	**Einsatzbereich**		**Art.-Nr.**
	2.0 light	2.0	
roh / pressblank	✓	✓	CN2600300
E6 / EV1	✓	✓	CN2600306
geschliffen, eloxiert in Edelstahleffekt	✓	✓	CN2600305

* Farbabweichung der Eloxierung nach DIN 17611 möglich

ENDKAPPE 63 x 131 MM, ASYMMETRISCH

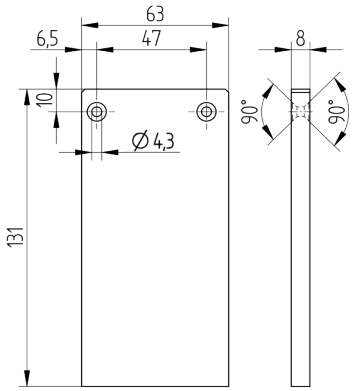

Aluminium			
Oberfläche*	**Einsatzbereich**		**Art.-Nr.**
	2.0 light	2.0	
roh / pressblank		✓	CN2600310
E6 / EV1		✓	CN2600316
geschliffen, eloxiert in Edelstahleffekt		✓	CN2600315

ENDKAPPE 66 x 131 MM, SYMMETRISCH

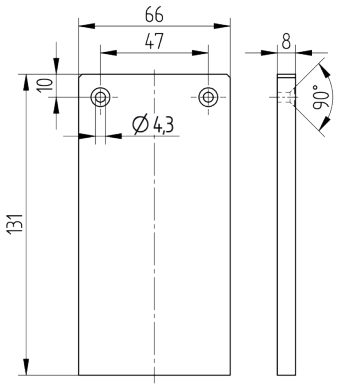

Aluminium			
Oberfläche*	**Einsatzbereich**		**Art.-Nr.**
	2.0 light	2.0	
roh / pressblank		✓	CN2600320
E6 / EV1		✓	CN2600326
geschliffen, eloxiert in Edelstahleffekt		✓	CN2600325

WWW.GLASKANTE.DE

GLASKANTE.DE
Glas nach Maß für jeden K
Tel. 09653 / 92 99 860

* Farbabweichung der Eloxierung nach DIN 17611 möglich

SET 6

BODENPROFIL 1.0 VORGESETZT FÜR ABDECKUNGEN, ALUMINIUM

Privater und öffentlicher Bereich mit Windlasten gemäß Typenstatik,
inkl. Gummi- und Abschlussdichtungen passend zur gewählten Glasstärke,
inkl. Sägeschnitten (gerader und Gehrungsschnitt, s. S.37)

GLASKANTE.DE

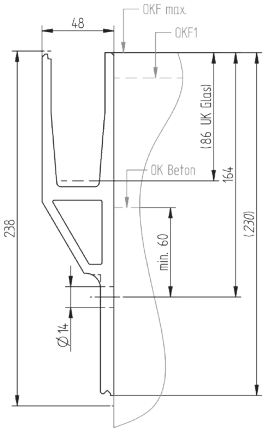

OKF = mögliche Oberkanten Fussbodenaufbauten
UK = Unterkante

Standard Verglasung		
Glasstärke in mm	**Oberfläche***	**SET-Nr.**
10,00 - 10,76	roh / pressblank	CL1006070
10,00 - 10,76	E6 / EV1	CL1006076
10,00 - 10,76	geschliffen, eloxiert in Edelstahleffekt	CL1006075
12,00 - 12,76	roh / pressblank	CL1006080
12,00 - 12,76	E6 / EV1	CL1006086
12,00 - 12,76	geschliffen, eloxiert in Edelstahleffekt	CL1006085

GLASKANTE.DE

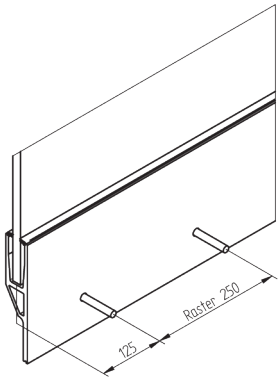

Absturzsichernde Verglasung		
Glasstärke in mm	**Oberfläche***	**SET-Nr.**
16,76 - 17,52	roh / pressblank	CL1006100
16,76 - 17,52	E6 / EV1	CL1006106
16,76 - 17,52	geschliffen, eloxiert in Edelstahleffekt	CL1006110
20,76 - 21,52	roh / pressblank	CL1006120
20,76 - 21,52	E6 / EV1	CL1006126
20,76 - 21,52	geschliffen, eloxiert in Edelstahleffekt	CL1006130

Maximal zulässige Dübelabstände je nach statischen Erfordernissen sind der Bemessungstabelle der Typenstatik sowie dem AbP zu entnehmen.

AbP D | Statik D | Ballwurfsicherheit D

GLASKANTE.DE
Glas nach Maß für jeden

ABDECKPROFIL, SCHRÄG 240 MM

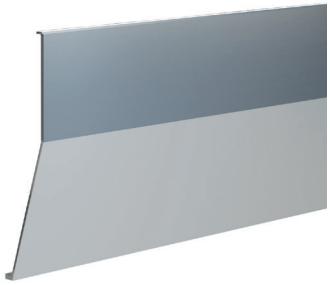

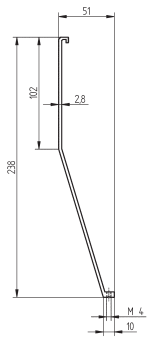

Aluminium	
Oberfläche*	**Art.-Nr.**
roh / pressblank	CN2350100
E6 / EV1	CN2350106
geschliffen, eloxiert in Edelstahleffekt	CN2350150

Gewindestifte zur Befestigung der Abdeckungen sind im Lieferumfang enthalten!

GLASKANTE.DE

ENDKAPPE VORGESETZT, SCHRÄG

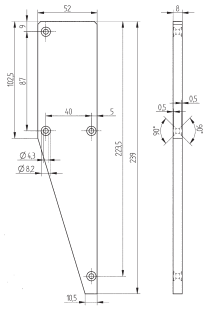

Aluminium	
Oberfläche*	**Art.-Nr.**
roh / pressblank	CN2350400
E6 / EV1	CN2350406
geschliffen, eloxiert in Edelstahleffekt	CN2350410

ABDECKPROFIL, GERADE

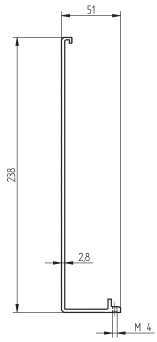

Aluminium	
Oberfläche*	**Art.-Nr.**
roh / pressblank	CN2350160
E6 / EV1	CN2350166
geschliffen, eloxiert in Edelstahleffekt	CN2350170

Gewindestifte zur Befestigung der Abdeckungen sind im Lieferumfang enthalten!

ENDKAPPE VORGESETZT, GERADE

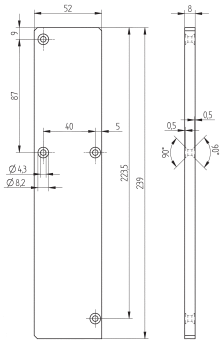

Aluminium	
Oberfläche*	**Art.-Nr.**
roh / pressblank	CN2350500
E6 / EV1	CN2350506
geschliffen, eloxiert in Edelstahleffekt	CN2350510

* Farbabweichung der Eloxierung nach DIN 17611 möglich